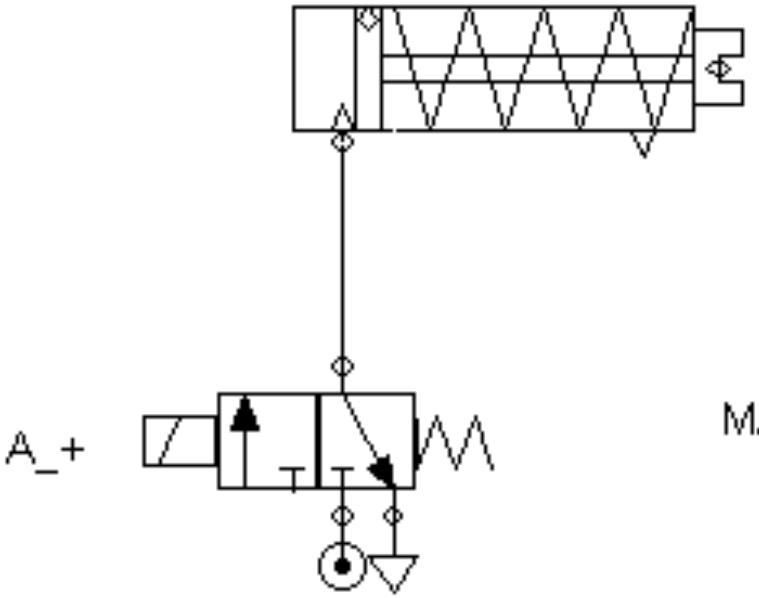
A_+

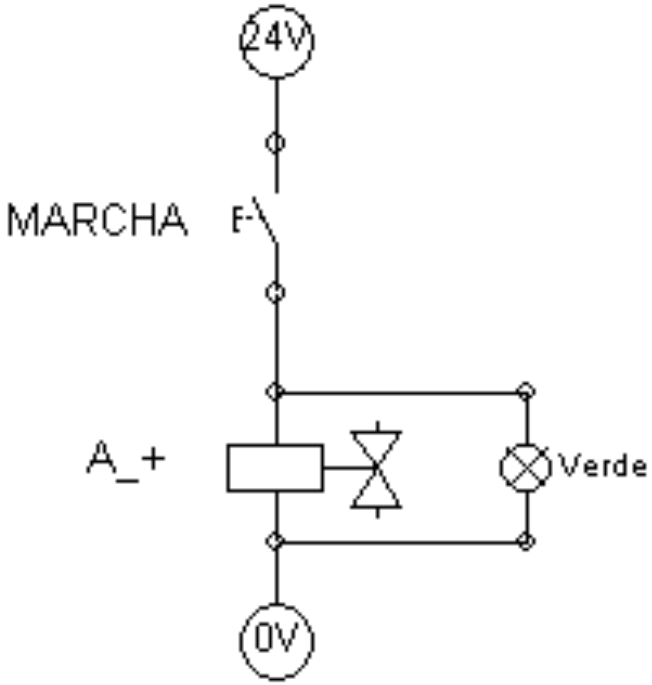
24V
MARCHA
A_+
Verde
0V

Enclavamiento: Función AND (1)

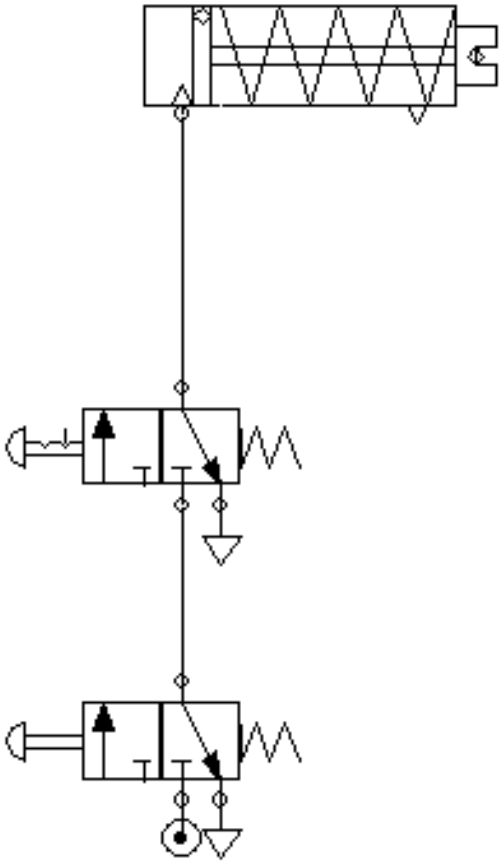

Enclavamiento: Función AND (2)

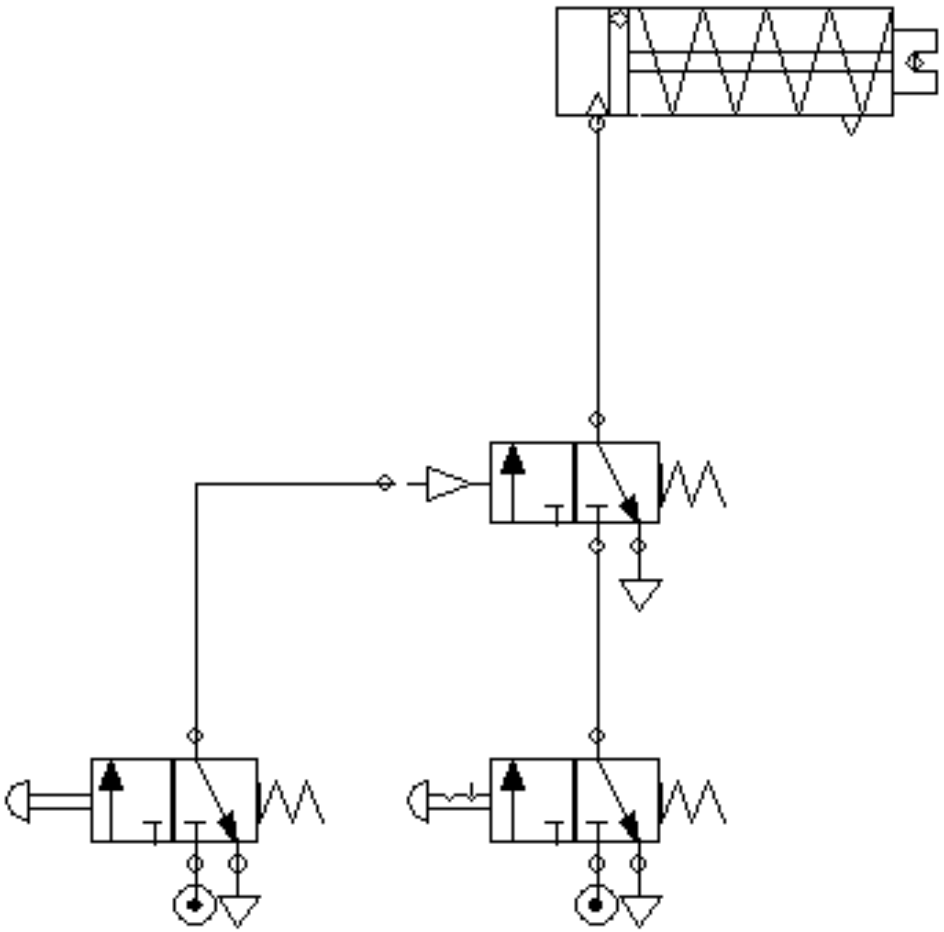

Control de un cilindro SE desde dos puntos

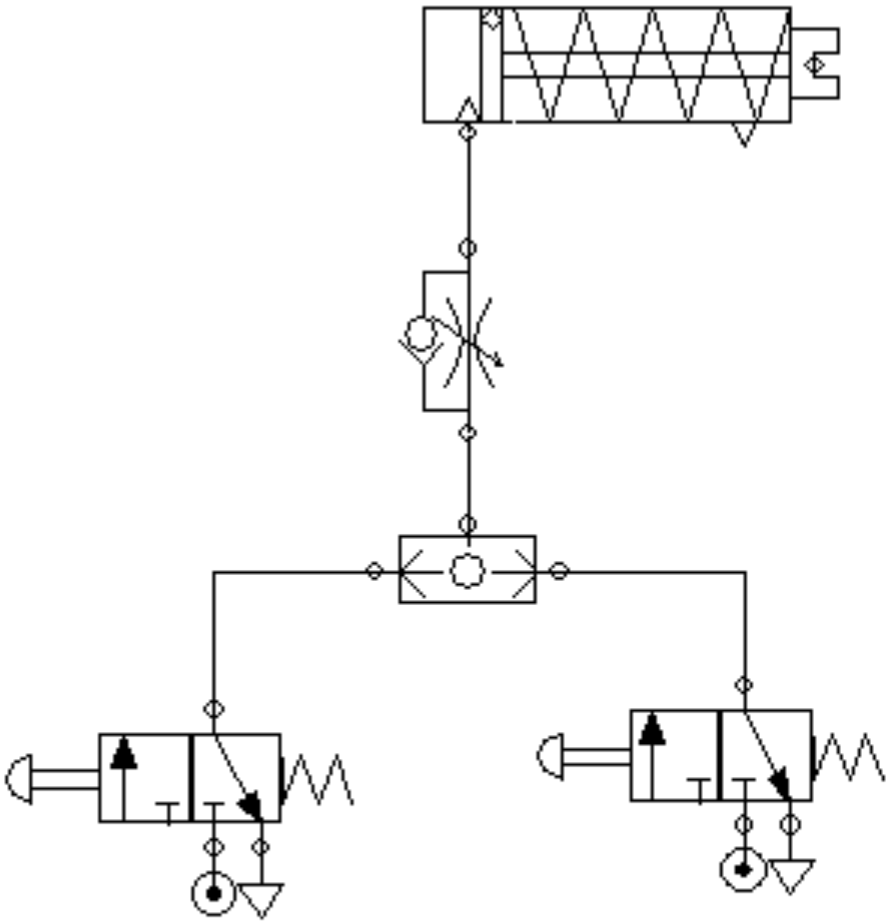

Cilindro DE con parada en cualquier posición. V 5/3

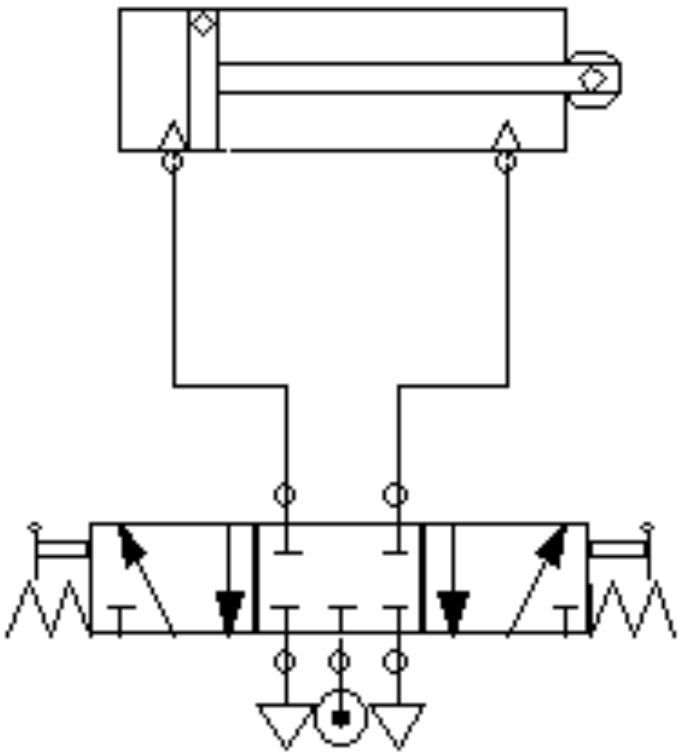

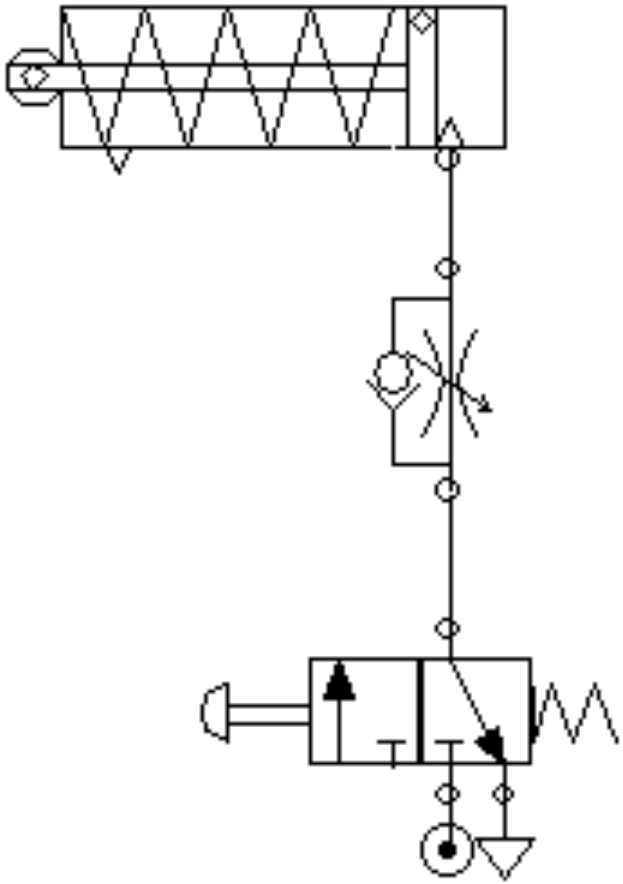

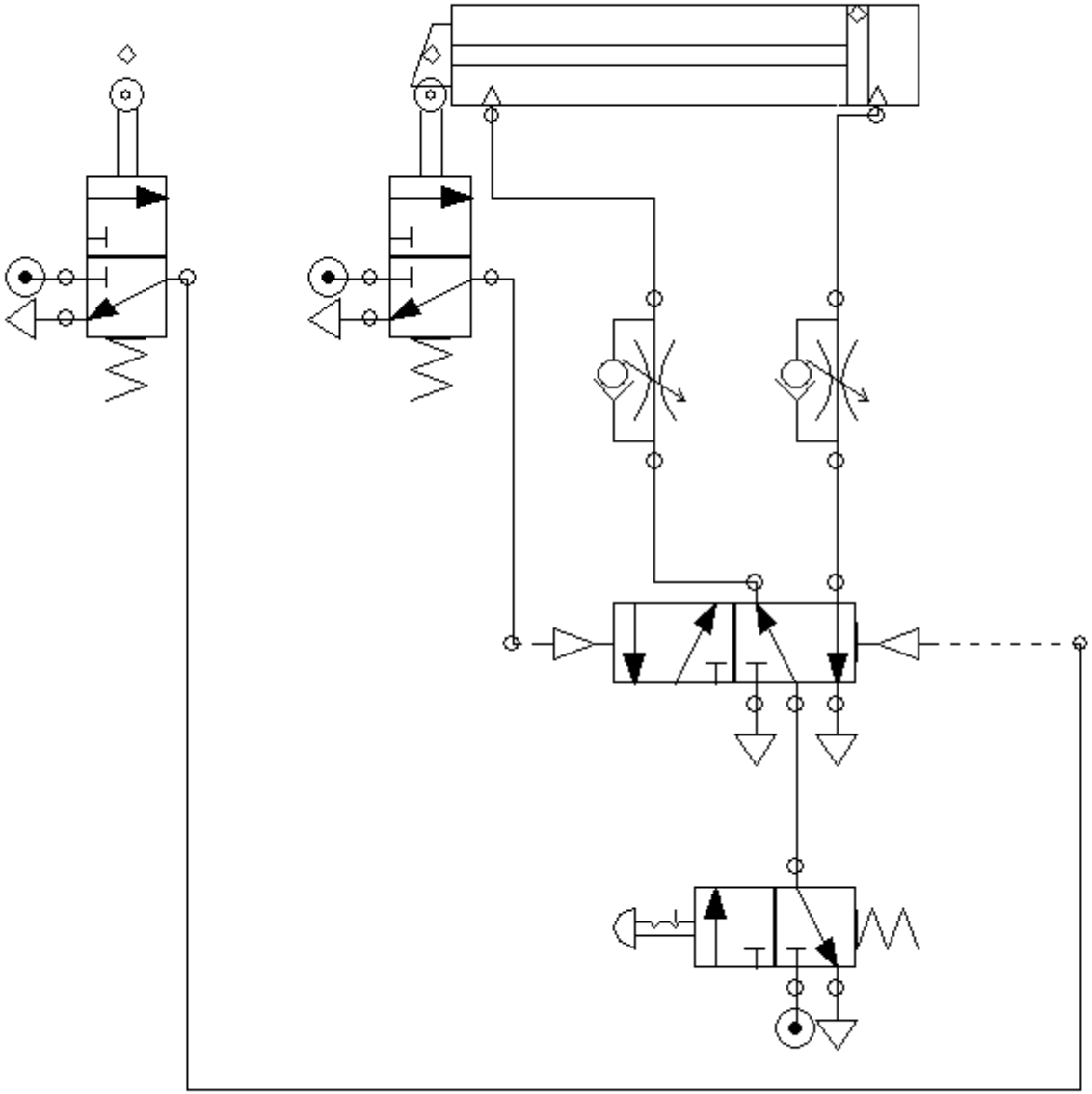

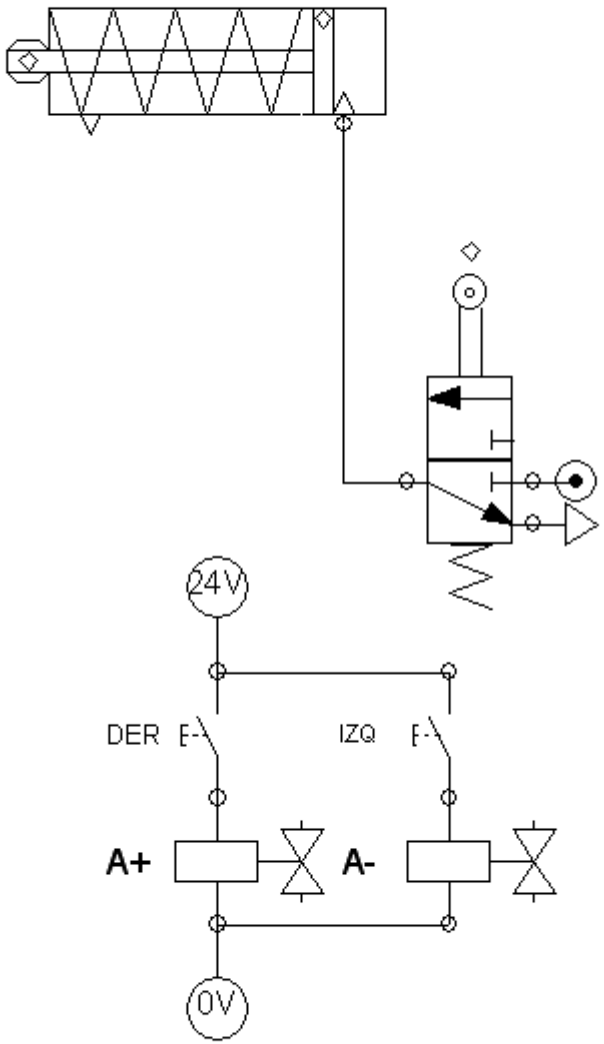
24V
DER
IZQ
A+
A-
0V

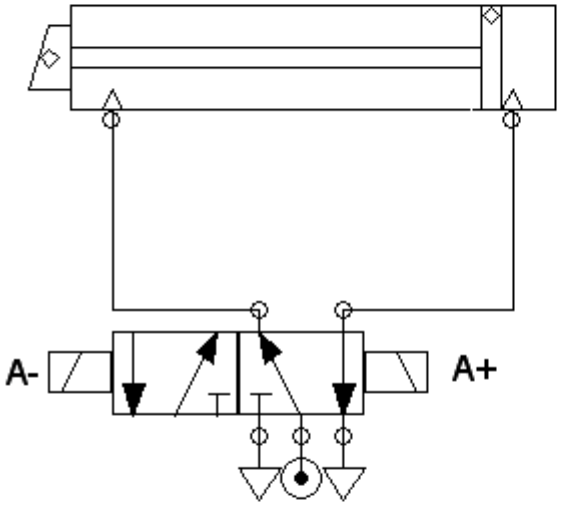
A-
A+